COMPOSANTS PNEUMATIQUES

SERIE 130

Les distributeurs à tiroir de la série 130 1/2", se caractérisent par des prestations élevées, ainsi que par des dimensions particulièrement réduites. Les possibilités d'êtres utilisés seuls ou avec embases les rendent extrèmement modulables et indiqués pour des applications complexes.

Guide des désignations

EV 1/2" 30 3 SL ML NC M

Produit
EV = distributeur à commande électro-pneumatique
VP = distributeur à commande pneumatique

Connexion
1/2" = G1/2"

Taille
30 = 30 mm

Fonction
3 = 3/2
5 = 5/2
6 = 5/3

Commande
PN = pneumatique
SL = électro-pneumatique
SA = électro-pneumatique asservi

Rappel
ML = ressort
PM = pneumo-mécanique
BS = bistable
MP = ressort pneumatique
RC = retrour au centre

Option
NC = normalement fermé
NO = normalement ouvert
CC = centres fermés
CA = centres ouverts
CP = centres ouverts à la pression
OO = 5/2

Matière
M = métal

Matières utilisées

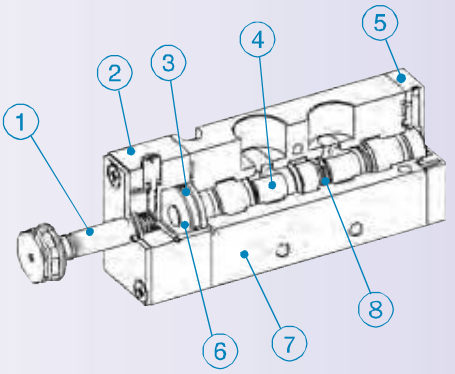

1 OPÉRATEUR : Laiton, acier inox
2 CORPS OPÉRATEUR : POM
3 JOINT : NBR
4 TIROIR : Aluminium
5 CULASSE : POM
6 PISTON D'ACTIONNEMENT : POM
7 CORPS DU DISTRIBUTEUR : Aluminium
8 JOINTS DU TIROIR : NBR

CARACTERISTIQUES TECHNIQUES

Construction:	3/2 - 5/2 - 5/3, à tiroir
Fluide:	air comprimé filtré (avec /sans lubrification)
Installation:	toutes les positions grâce à des orifices dans le corps du distributeur
Type de connection:	G1/2"
Température de travail:	mini = -5°C maxi = 50°C

COMPOSANTS PNEUMATIQUES

SERIE 130 EV 1/2”

distributeurs à commande électro-pneumatique

DISTRIBUTEURS ELECTRO-PNEUMATIQUES, 3/2 NF-NO

CARACTERISTIQUES TECHNIQUES
Type de connexion: G1/2”
Diamètre nominal: 8mm
Débit de référence (P=6bar - Δp=1bar): 2700 Nl/min
Pression d’exercice: 2÷10 bar
Temps de réponse: 50msec
Tension: 24V DC, 24V AC, 110V AC, 220V AC
Type d’actionnement manuel: mono-bistable
Poids: 0,278 Kg

Les bobines sont vendues séparément page 157.

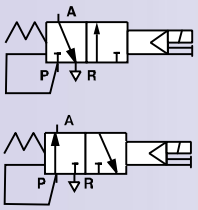

CODE	DESIGNATION
1304153001	EV 1/2” 30 3 SL PM NC M
1304153002	EV 1/2” 30 3 SL PM NO M

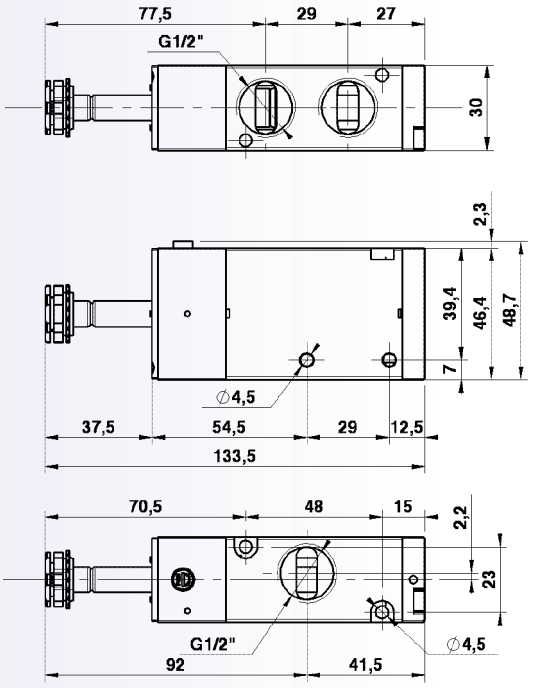

DISTRIBUTEUR ELECTRO-PNEUMATIQUE, 3/2 BISTABLE

CARACTERISTIQUES TECHNIQUES
Type de connexion: G1/2”
Diamètre nominal: 8mm
Débit de référence (P=6bar - Δp=1bar): 2700 Nl/min
Pression d’exercice: 2÷10 bar
Temps de réponse: 50msec
Tension: 24V DC, 24V AC, 110V AC, 220V AC
Type d’actionnement manuel: mono-bistable
Poids: 0,288 Kg

Les bobines sont vendues séparément page 157.

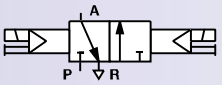

CODE	DESIGNATION
1304153003	EV 1/2” 30 3 SL BS 00 M

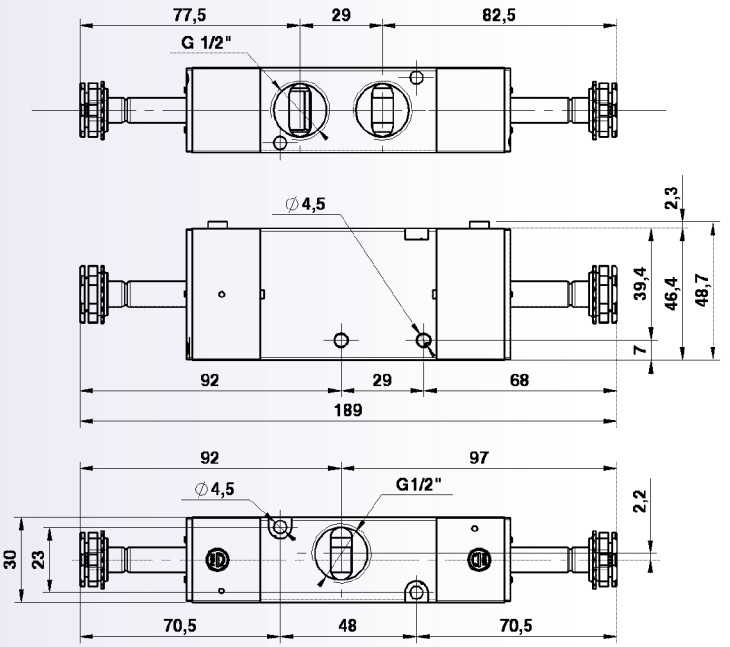

 La société se réserve le droit de modifier à tout moment et sans préavis les cotes d’encombrement qui ne sont données qu’à titre indicatif

COMPOSANTS PNEUMATIQUES

SERIE 130 EV 1/2”

distributeurs à commande électro-pneumatique

DISTRIBUTEUR ELECTRO-PNEUMATIQUE, 5/2

CARACTERISTIQUES TECHNIQUES
Type de connexion: G1/2”
Diamètre nominal: 8mm
Débit de référence (P=6bar - Δp=1bar): 2700 Nl/min
Pression d’exercice: 2÷10 bar
Temps de réponse: 50msec
Tension: 24V DC, 24V AC, 110V AC, 220V AC
Type d’actionnement manuel: mono-bistable
Poids: 0,344 Kg

Les bobines sont vendues séparément page 157.

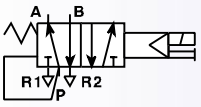

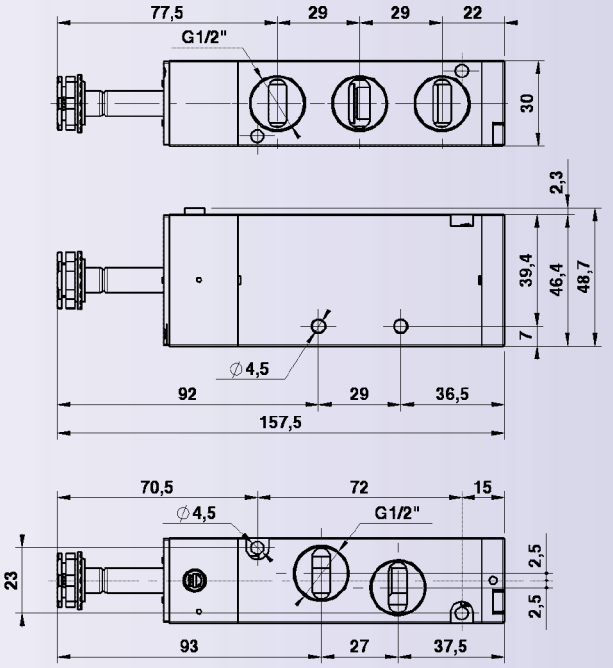

CODE	DESIGNATION
1304155001	EV 1/2” 30 5 SL PM 00 M

DISTRIBUTEUR ELECTRO-PNEUMATIQUE, 5/2 BISTABLE

CARACTERISTIQUES TECHNIQUES
Type de connexion: G1/2”
Diamètre nominal: 8mm
Débit de référence (P=6bar - Δp=1bar): 2700 Nl/min
Pression d’exercice: 2÷10 bar
Temps de réponse: 50msec
Tension: 24V DC, 24V AC, 110V AC, 220V AC
Type d’actionnement manuel: mono-bistable
Poids: 0,354 Kg

Les bobines sont vendues séparément page 157.

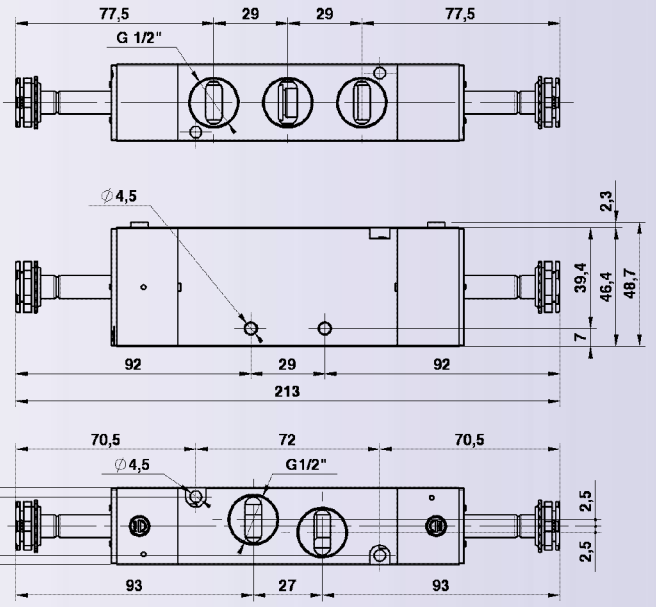

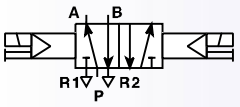

CODE	DESIGNATION
1304155002	EV 1/2” 30 5 SL BS 00 M

SERIE 130 EV 1/2”

distributeurs à commande électro-pneumatique

DISTRIBUTEURS ELECTRO-PNEUMATIQUES, 5/3

CARACTERISTIQUES TECHNIQUES
Type de connexion: G1/2”
Diamètre nominal: 6,2mm
Débit de référence (P=6bar - Δp=1bar): 2700 Nl/min
Pression d’exercice: 3÷10 bar
Temps de réponse: 50msec
Tension: 24V DC, 24V AC, 110V AC, 220V AC
Type d’actionnement manuel: mono-bistable
Poids: 0,617 Kg

Les bobines sont vendues séparément page 157.

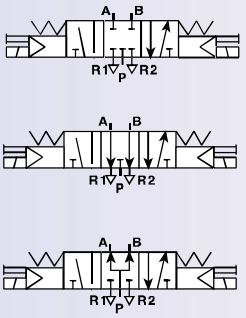

CODE	DESIGNATION
1304156001	EV 1/2” 30 6 SL RC CC M
1304156002	EV 1/2” 30 6 SL RC CA M
1304156003	EV 1/2” 30 6 SL RC CP M

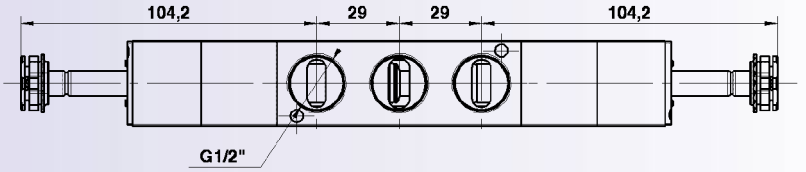

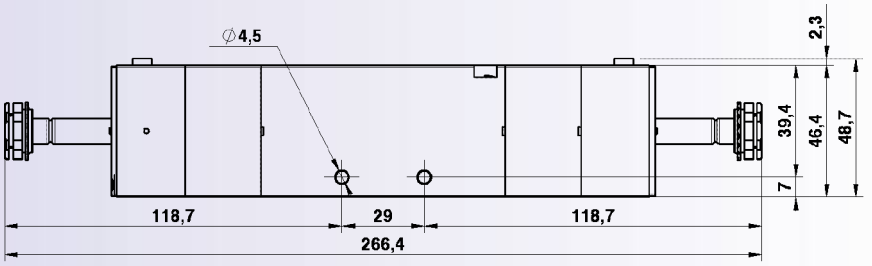

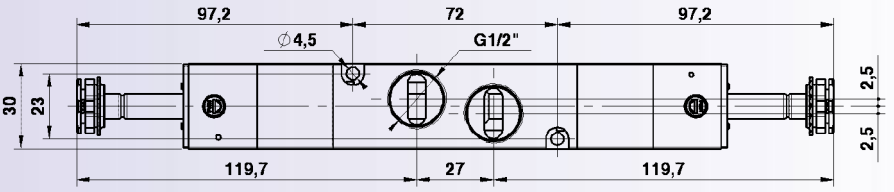

 La société se réserve le droit de modifier à tout moment et sans préavis les cotes d’encombrement qui ne sont données qu’à titre indicatif

COMPOSANTS PNEUMATIQUES

SERIE 130 VP 1/2”

distributeurs à commande pneumatique

DISTRIBUTEURS A COMMANDE PNEUMATIQUE, 3/2 NF-NO

CARACTERISTIQUES TECHNIQUES
Type de connexion: G1/2”
Diamètre nominal: 8mm
Débit de référence (P=6bar - Δp=1bar): 2700 Nl/min
Pression d’exercice: 0÷10 bar
Pression de commande: 2÷7 bar
Temps de réponse: 50msec
Poids: 0,300 Kg

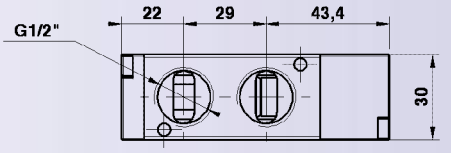

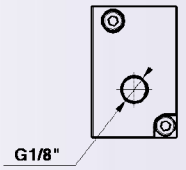

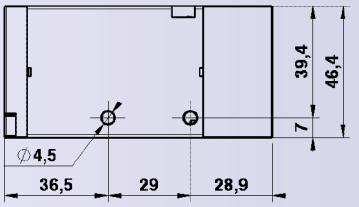

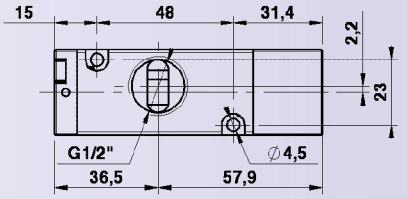

	CODE	DESIGNATION
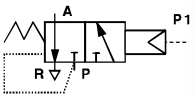	**1304253001**	VP 1/2” 30 3 PN PM NC M
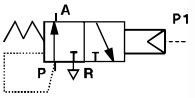	**1304253002**	VP 1/2” 30 3 PN PM NO M

DISTRIBUTEUR A DOUBLE COMMANDE PNEUMATIQUE, 3/2 BISTABLE

CARACTERISTIQUES TECHNIQUES
Type de connexion: G1/2”
Diamètre nominal: 8mm
Débit de référence (P=6bar - Δp=1bar): 2700 Nl/min
Pression d’exercice: 0÷10 bar
Pression de commande: 2÷7 bar
Temps de réponse: 50msec
Poids: 0,321 Kg

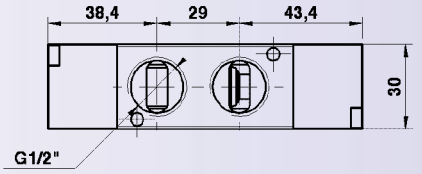

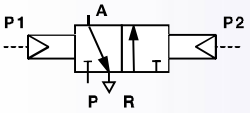

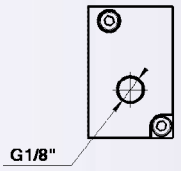

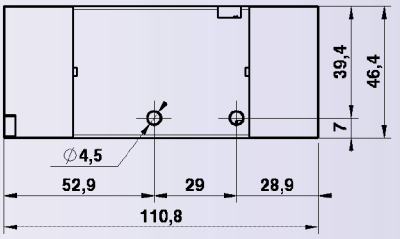

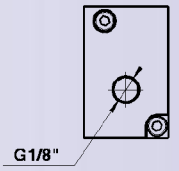

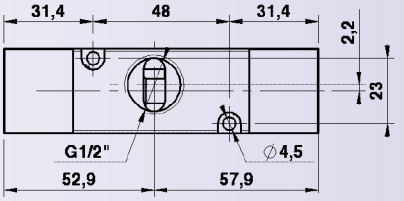

CODE	DESIGNATION
1304253003	VP 1/2” 30 3 PN BS 00 M

COMPOSANTS PNEUMATIQUES

SERIE 130 VP 1/2”

distributeurs à commande pneumatique

DISTRIBUTEUR A COMMANDE PNEUMATIQUE, 5/2

CARACTERISTIQUES TECHNIQUES
Type de connexion: G1/2”
Diamètre nominal: 8mm
Débit de référence (P=6bar - Δp=1bar): 2700 Nl/min
Pression d’exercice: 0÷10 bar
Pression de commande: 2÷7 bar
Temps de réponse: 50msec
Poids: 0,361 Kg

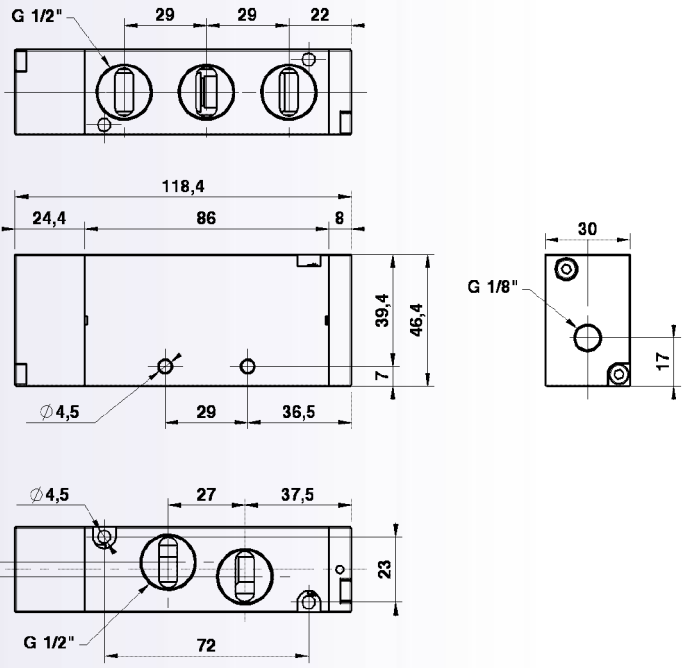

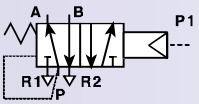

CODE	DESIGNATION
1304255001	VP 1/2” 30 5 PN PM 00 M

DISTRIBUTEUR A DOUBLE COMMANDE PNEUMATIQUE, 5/2 BISTABLE

CARACTERISTIQUES TECHNIQUES
Type de connexion: G1/2”
Diamètre nominal: 8mm
Débit de référence (P=6bar - Δp=1bar): 2700 Nl/min
Pression d’exercice: 0÷10 bar
Pression de commande: 2÷7 bar
Temps de réponse: 50msec
Poids: 0,381 Kg

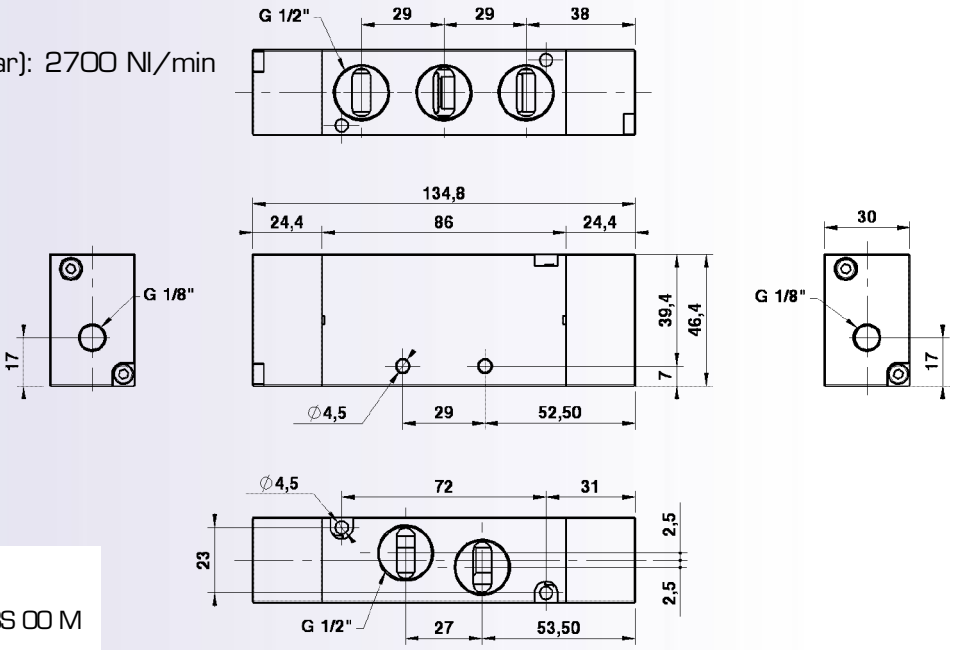

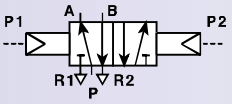

CODE	DESIGNATION
1304255002	VP 1/2” 30 5 PN BS 00 M

 La société se réserve le droit de modifier à tout moment et sans préavis les cotes d’encombrement qui ne sont données qu’à titre indicatif

SERIE 130 VP 1/2”

distributeurs à commande pneumatique

DISTRIBUTEURS A DOUBLE COMMANDE PNEUMATIQUE, 5/3

CARACTERISTIQUES TECHNIQUES
Type de connexion: G1/2”
Diamètre nominal: 8mm
Débit de référence (P=6bar - Δp=1bar): 2700 Nl/min
Pression d’exercice: 0÷10 bar
Pression de commande: 2÷7 bar
Temps de réponse: 50msec
Poids: 0,643 Kg

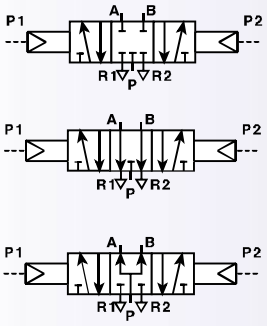

CODE	DESIGNATION
1304256001	VP 1/2” 30 6 PN RC CC M
1304256002	VP 1/2” 30 6 PN RC CA M
1304256003	VP 1/2” 30 6 PN RC CP M

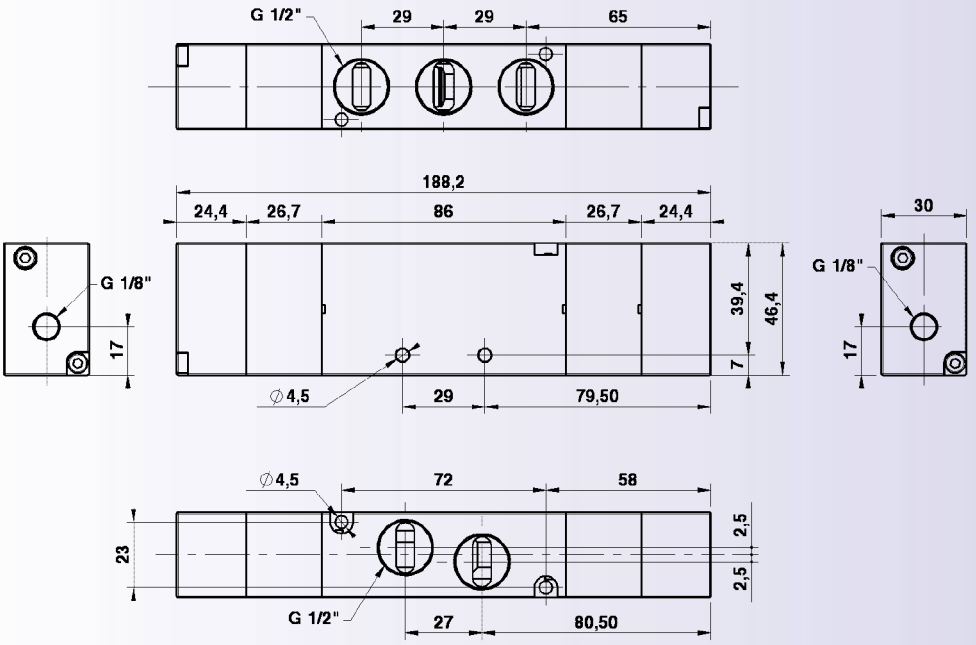

COMPOSANTS PNEUMATIQUES

SERIE 130 1/2”

embases pour distributeurs 1/2” - 5/2-5/3

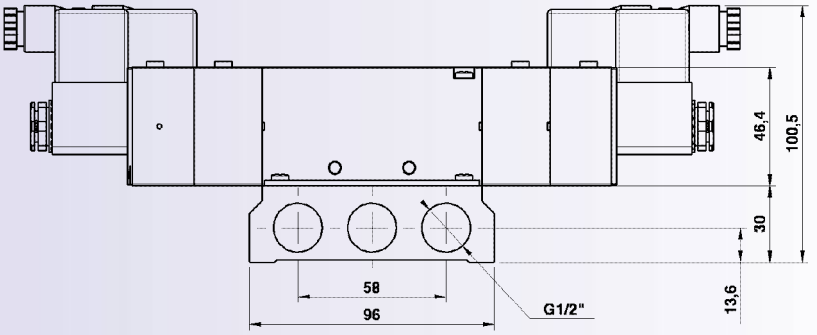

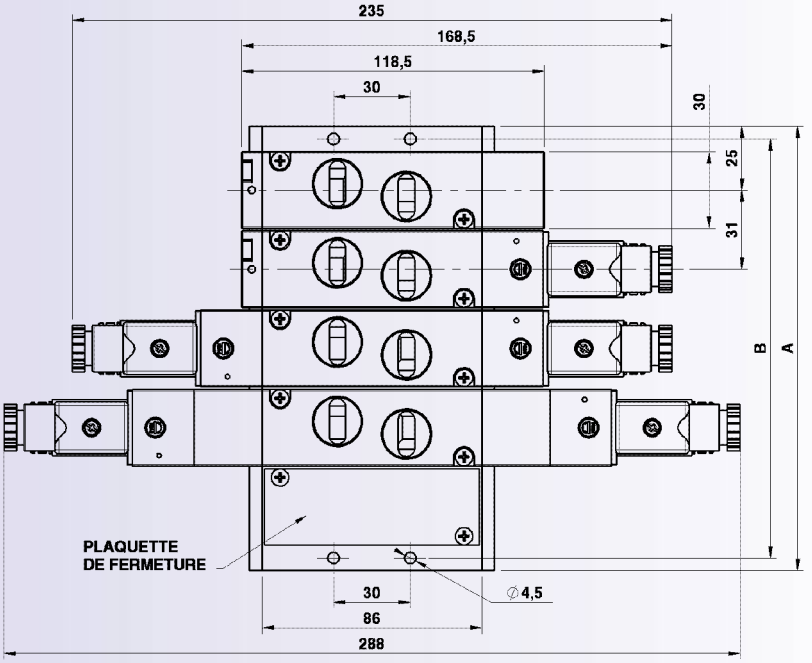

DIMENSIONS

NOMBRE DE POSTES	A	B
2	81	71
3	112	102
4	143	133
5	174	164
6	205	195
7	236	226
8	267	257
9	298	288
10	329	319

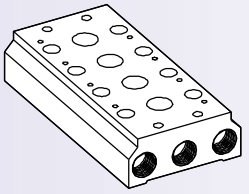

EMBASES

CODE	DESIGNATION	SERIE
1345A00002	STB 30 2 POS BSP	130 1/2”
1345A00003	STB 30 3 POS BSP	130 1/2”
1345A00004	STB 30 4 POS BSP	130 1/2”
1345A00005	STB 30 5 POS BSP	130 1/2”
1345A00006	STB 30 6 POS BSP	130 1/2”
1345A00007	STB 30 7 POS BSP	130 1/2”
1345A00008	STB 30 8 POS BSP	130 1/2”
1345A00009	STB 30 9 POS BSP	130 1/2”
1345A00010	STB 30 10 POS BSP	130 1/2”

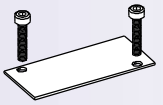

KIT PLAQUETTE DE FERMETURE

CODE	DESIGNATION	SERIE
1345A00013	KIT PLAQUETTE DE FERMETURE	130 1/2”

 La société se réserve le droit de modifier à tout moment et sans préavis les cotes d’encombrement qui ne sont données qu’à titre indicatif